7600/038A
(4604/108)
WAGE 37,00
DA

7600/039A
(4604/109)
WEGE 27,00
DA

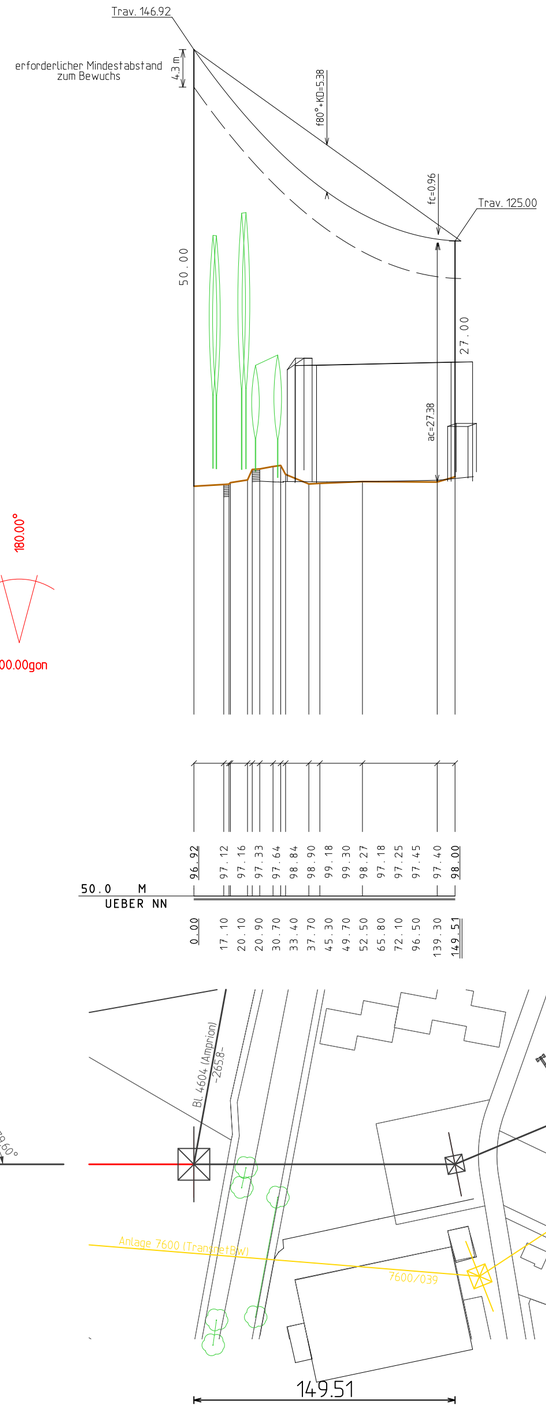

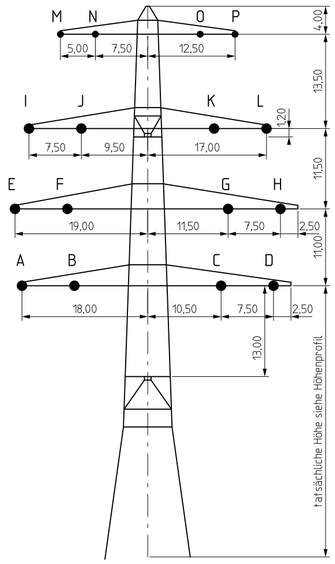

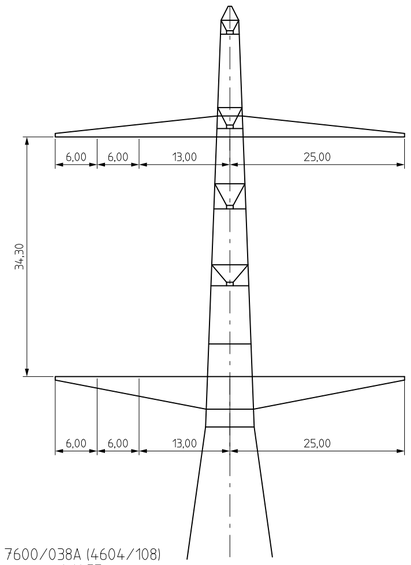

7600/038A (4604/108)
WAGE
DD7600-038A

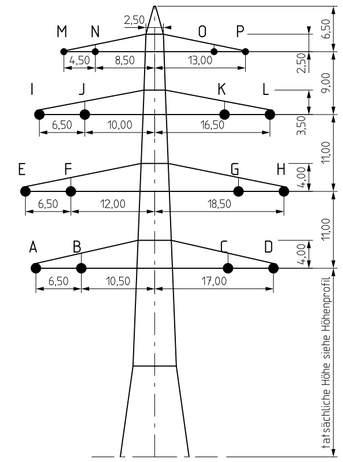

7600/039A (4604/109)
WEGE
DD7600-039A

Berechnungsnorm: DIN EN 50341 VDE 0210 / 09.2019 — Eislastzone: 1
Berechnungsverfahren: nichtlineares Gleichungssystem — Windzone: 1
Vorsorge für das Seilkriechen KD: 20°C — g = 10,0 m/s²

Nr.	Berechnungszustände	unterkreuzend	überkreuzend	Durchhang/Abstand
1	Eislast	-5°C	-5°C+Z	
2	ungleiche Eislast	-5°C	-5°C+UZ	f', a'
3	ausgeschwungen	40°C	40°C+KD	f'', a''
4	höchste Temperatur	40°C	80°C+KD	f, a

Bemerkung:
Mast 7600/039A: Verdrillung Trav. **III** rechts

Beseilung Seilkennung bezieht sich auf den ersten Mast im Profilplan

Seilkennung	Stromkreis-bezeichnung	funktionale Belegung	Nennspannung	Seiltyp	Bündelart	Mittel-zugspannung	Grenz-zugspannung	Höchst-zugspannung	Lastfall	Ermittlungsart*	Auslegungs-temperatur	max. zul. Betriebstemp.
			[kV]			[N/mm²]	[N/mm²]	[N/mm²]			[°C]	[°C]
A	ODENWD O	L2	380	AL/ACS 550/70	4	26.00	37.29	37.29	-5°C+1Z	V	80	80
B	ODENWD O	L3	380	AL/ACS 550/70	4	26.00	37.28	37.28	-5°C+1Z	V	80	80
C	ODENWD W	L2	380	AL/ACS 550/70	4	26.00	37.24	37.24	-5°C+1Z	V	80	80
D	ODENWD W	L1	380	AL/ACS 550/70	4	26.00	37.22	37.22	-5°C+1Z	V	80	80
E	ODENWD O	L1	380	AL/ACS 550/70	4	26.00	37.30	37.30	-5°C+1Z	V	80	80
F	887BR	L2	380	562-AL1/49-ST1A	4	26.00	37.93	37.93	-5°C+1Z	V	80	80
G	888VI	L2	380	562-AL1/49-ST1A	4	26.00	37.89	37.89	-5°C+1Z	V	80	80
H	ODENWD W	L3	380	AL/ACS 550/70	4	26.00	37.22	37.22	-5°C+1Z	V	80	80
I	887BR	L1	380	562-AL1/49-ST1A	4	26.00	37.94	37.94	-5°C+1Z	V	80	80
J	887BR	L3	380	562-AL1/49-ST1A	4	26.00	37.93	37.93	-5°C+1Z	V	80	80
K	888VI	L1	380	562-AL1/49-ST1A	4	26.00	37.89	37.89	-5°C+1Z	V	80	80
L	888VI	L3	380	562-AL1/49-ST1A	4	26.00	37.88	37.88	-5°C+1Z	V	80	80
M	ESLK		-	226-AL3/49-A20SA	1	30.00	51.44	51.44	-5°C+1Z	V	40	40
N	ESLK		-	AY/ACS 241/40 (AMP)	1	30.00	49.05	49.05	-5°C+1Z	V	40	40
O	ESLK		-	AY/ACS 241/40 (AMP)	1	30.00	49.04	49.04	-5°C+1Z	V	40	40
P	ESLK		-	226-AL3/49-A20SA	1	30.00	54.45	54.45	-5°C+1Z	V	40	40
Q												
R												
S												
T												
U												
V												
W												
X												
Y												
Z												

* Ermittlungsart: N = normal, S = spezial, V = vorgegeben

TransnetBW GmbH

TRANSNET BW

380-kV-Netzverstärkung Urberach-Weinheim-Karlsruhe
BBPlG-Vorhaben Nr. 19
Abschnitt Süd-3 Weinheim-Rheinau

Längenprofilplan Vorhaben

für die Genehmigung

von Mast 7600/038A (4604/108) bis Mast 7600/039A (4604/109)

Genehmigungsunterlage — Register 3.4.1

Diese Anlage ist dem Genehmigungsantrag nur informativ beigelegt

Index	Datum	Änderung	Firma	Bearbeit.	Geprüft	Freigabe
-	-	-	-	-	-	-
-	-	-	-	-	-	-
-	-	-	-	-	-	-
-	-	-	-	-	-	-
-	-	-	-	-	-	-
-	-	-	-	-	-	-
-	-	-	-	-	-	-
-	-	-	-	-	-	-
a	-	-	-	-	-	-

LTB Leitungsbau GmbH
BA Mannheim

TransnetBW GmbH
Osloer Straße 15-17
70173 Stuttgart

	Datum	Name
Bearbeitet:	01.04.2021	Giesler
Geprüft:	03.06.2025	Grübnau
Freigabe:	03.06.2025	Käufl

Stuttgart, den 03.06.2025

Maßstab der Längen:	1 : 2.500	Blatt:	02 von 32
Maßstab der Höhen:	1 : 500		
Zeichn.-Nr.: LTB L65 21 104	Stand: 03.06.2025	Anlage:	7600